# MH 3793

**POLTRONA DE APROXIMAÇÃO**

Poltrona de aproximação com extrutura de madeira maciça de reflorestamento, com assento estofado e encosto com palha natural de algodão. Esta poltrona possui traços simples e suaves, a elaboração e sofisticação da peça ficam por conta do emprego de materiais , como a madeira maciça e a palha natural de algodão, que juntas trazem personalidade e charme a poltrona.

**ACABAMENTOS/ REVESTIMENTOS:**
Acabamentos e revestimentos conforme a tabela de preços, é uma grande gama de acabamentos e revestimentos para compor peças únicas.

**ESTRUTURA DE MADEIRA MACIÇA** fixada com grampos metálicos e cola PVA (própria para madeira) a união destes dois componentes conferem à estrutura firmeza e estabilidade evitando rangidos e imperfeições na peça.

**ESPUMAS DE ALTA DENSIDADE** agregando firmeza e sustentação ao sentar sem perder o conforto e resiliência. Todas as espumas são fabricadas com qualidade suprior, eficiência comprovada e de forma ecologicamente correta.
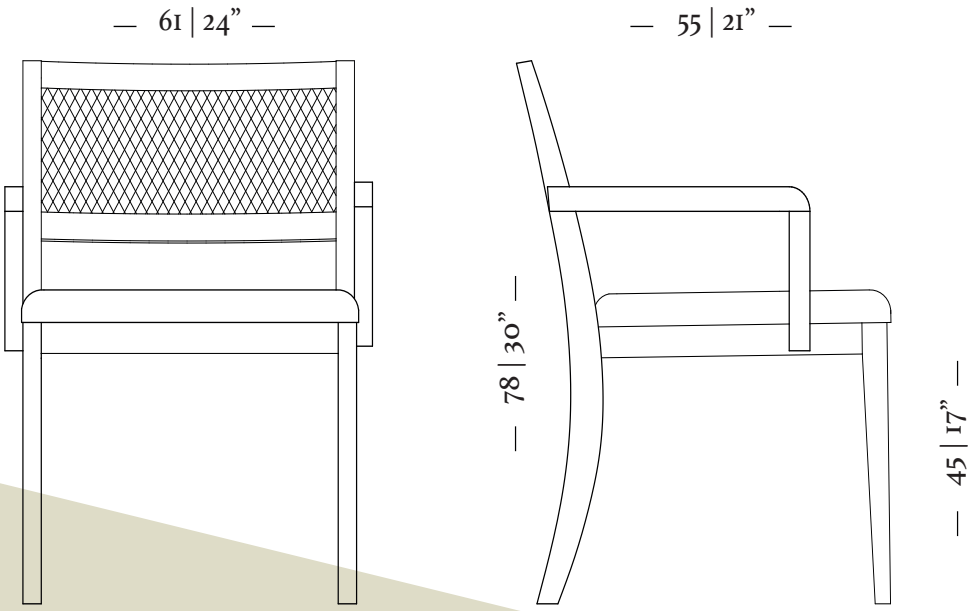
**PALHA NATURAL DE ALGODÃO aplicada no encosto, além de trazer leveza e sofisticação a peça, emprega conforto e praticidade ao usuário.**