LLAVE DE LAVAMANOS 4"
IDEAL MANILLA CRUZ

BM-C50103

ESPECIFICACIONES

GARANTÍA 5 AÑOS GARANTÍA

IDENTIFICACIÓN DEL PRODUCTO

- Producto: Llave de Lavamanos 4" Ideal Manilla Cruz
- Código de Fábrica: BM-C50103
- Marca de Fabricación: BM

CARACTERÍSTICAS TÉCNICAS

- Material: Aleación de cobre
- Acabado: Cromo
- Tipo manilla: 4 pulgadas
- Tipo de cartucho: Cerámico 1/4 vuelta
- Peso neto: 0.730 Kg

*Adaptable a instalaciones domésticas y comerciales en lugares donde el agua es considerada potable

INSTALACIÓN

☐ 1 Orificio ☑ 2 Orificios ☐ 3 Orificios

PRESENTACIÓN

TIPO DE EMPAQUE	DIMENSIONES (L x W x H)	PESO BRUTO
CAJA	6 x 23.5 x 23.5 cms	0.850 Kg
20 UNIDADES POR CAJA	49 x 48.5 x 32.5 cms	19 Kg

RECOMENDACIONES

* No se recomienda en lugares donde exista alto grado de salobridad.
* Limpiar la grifería con solución de agua y vinagre al 5%. No utilice productos químicos.
* Al momento de instalar es importante tomar en cuenta el instructivo de instalación a fin de prevenir cuaquier daño al producto.
* Revise detenidamente la garantía al dorso del instructivo de instalación.

DIMENSIONES

VISTA FRONTAL

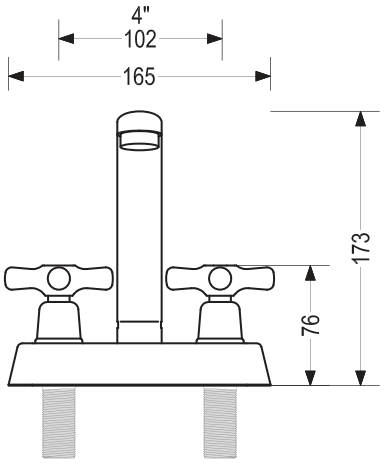

VISTA LATERAL

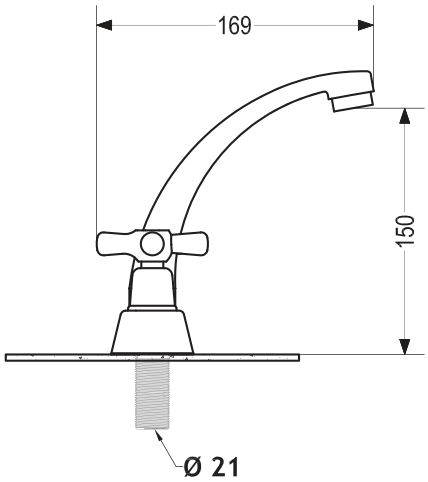

Unidades expresadas en mm