24 MESES de GARANTÍA

DRIJA®
Lujo e Innovación

Alemania 90

INDUCCIÓN

Estufas de Inducción Empotrables

Descripción

- Cubierta de Vitro inducción Alemana (SCHOTT CERAN ®)
- Calentamiento por Electromagnetismo
- Dispositivo de Seguridad (Bloqueo)
- Temporizador de apagado automático
- 5 Hornillas de Cocción
- Control Delantero con Sensor Táctil
- Protector de Sobrecalentamiento
- 9 Niveles de temperatura
- Indicador de Calor Residual

Datos de Consumo

- Alimentación 220-240V / 60 Hz
- Total Potencia 12.2Kw
- 5 Hornillas de Cocción:
  4 Zonas de 2.300 W
  1 Zona de 3.000 W

www.DrijaInternational.com

Escala en cm

Medidas Internas

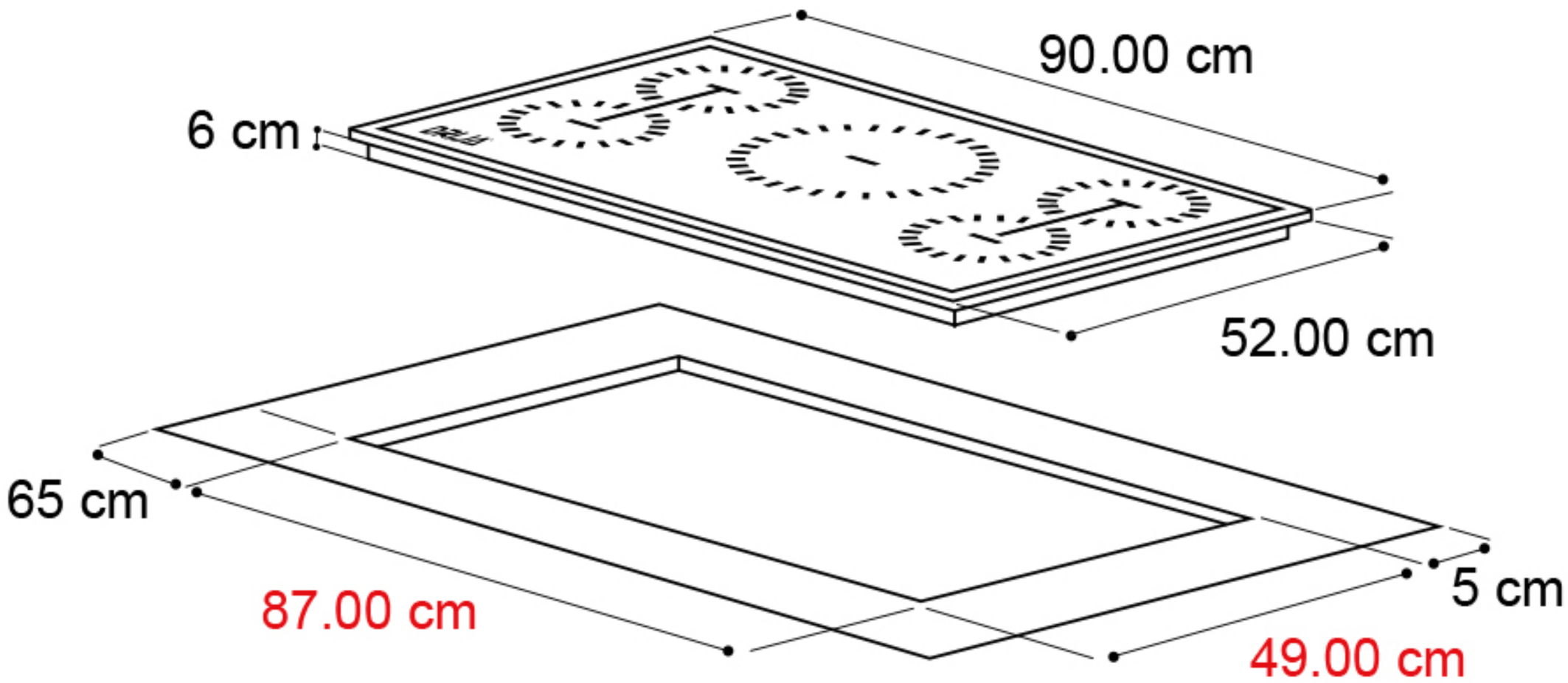

DRIJA