iSC GmbH
Customer Service
Eschenstraße 6
94405 Landau/Isar

Telefon: +49 9951 959 2019
Email: service-de@einhell.com

Einhell SERVICE

Schlagbohrmaschine
TC-ID 710 E; EX; BR; 127V

Artikelnummer: 4259729
Identnummer: 11029

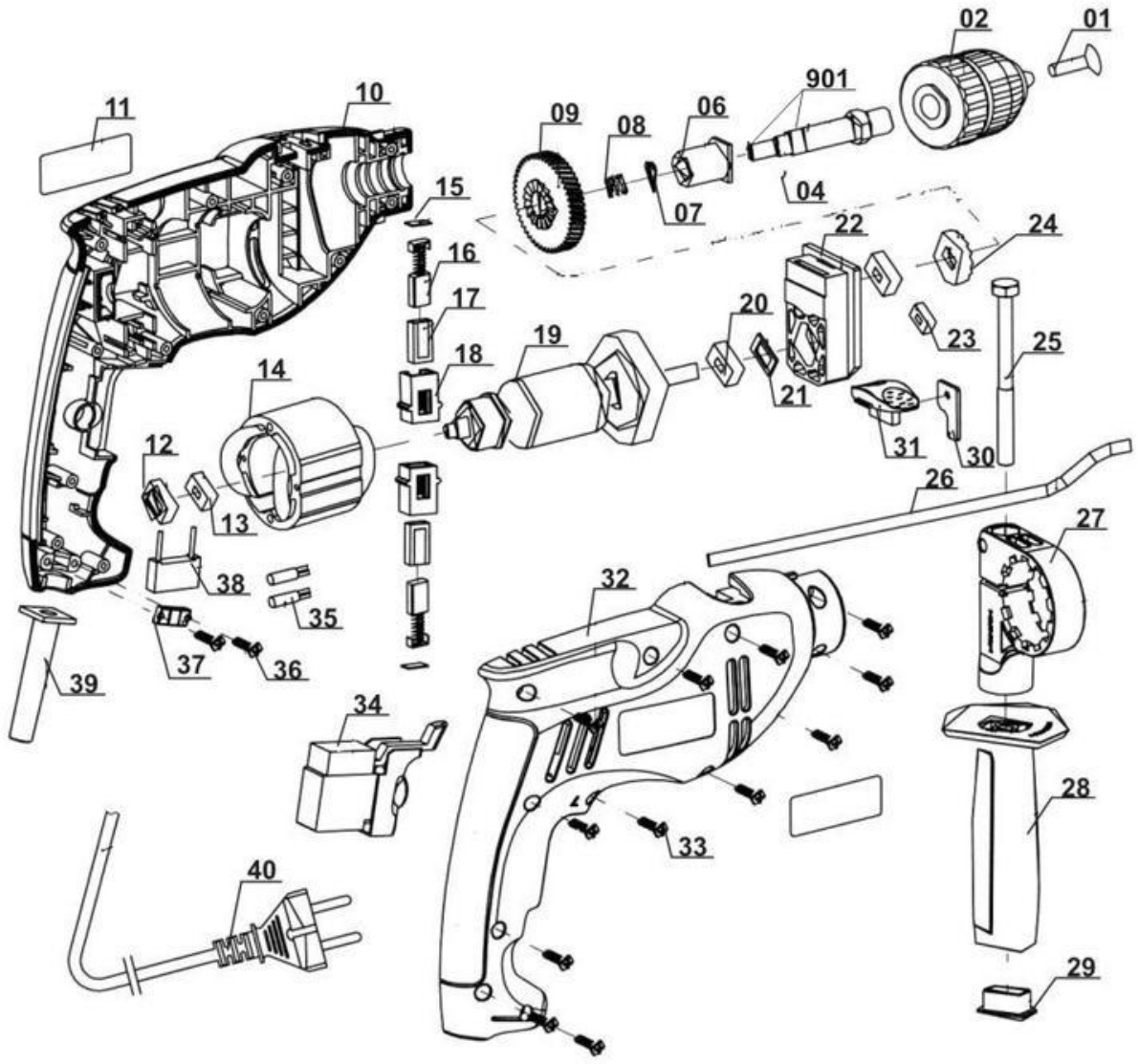

Ersatzteile

Pos	Art.	Identnummer	Produktname
	425972902099	00000	Farbkarton
001	425979001001	00000	Bohrfutterschraube
002	425972901002	00000	Zahnkranzbohrfutter
004	425979001004	00000	Stahlkugel
006	425979001006	00000	Hülse
007	425979001007	00000	Sicherungsring
008	425979001008	00000	Feder
009	425979001009	00000	Zahnrad
010	425976101010	00000	Gehäuse links
012	425979001012	00000	Hülse
013	425979001013	00000	Kugellager
014	425979001014	00000	Stator
015	425979001015	00000	Kohlebürstenabdeckung
016	425979001016	00000	Kohlebürste (Paar)
017	425979001017	00000	Kohlebürstenhülse
018	425979001018	00000	Kohlebürstenhalter
019	425979001019	00000	Rotor
020	425979001020	00000	Kugellager
021	425979001021	00000	Unterlegscheibe
022	425979001022	00000	Aufnahme
023	425979001023	00000	Dichtring
024	425979001024	00000	Kupplungsscheibe
025	425979001025	00000	Sechskantschraube
026	425979001026	00000	Tiefenanschlag
027	425979001027	00000	Haltering für Zusatzhandgriff
028	425979001028	00000	Zusatzhandgriff
029	425979001029	00000	Kappe für Zusatzhandgriff
030	425979001030	00000	Sperrplatte
031	425976101031	00000	Umschalter
032	425976101032	00000	Gehäuse rechts
033	425979001033	00000	Kreuzschlitzschraube
034	425976101034	00000	Ein-/Ausschalter
035	425979001035	00000	Widerstand
036	425979001036	00000	Kreuzschlitzschraube
037	425979001037	00000	Zugentlastung
038	425979001038	00000	Kondensator
039	425979001039	00000	Knickschutztülle
040	425972901040	00000	Netzleitung mit Stecker (BR)
901	425979001901	00010	Antriebswelle

Antriebswelle

Artikelnummer: 425979001901
Identnummer: 00010

Ersatzteile

Pos	Art.	Identnummer	Produktname
003	425979001003	00000	Antriebswelle
005	425979001005	00000	Stahlkugel 5mm